SONY

4-545-198-**02**(1)

Network Camera

設置説明書
Installation Manual
Manuel d'installation
Manual de instalación

お買い上げいただきありがとうございます。

⚠警告 電気製品は、安全のための注意事項を守らないと、火災や人身事故になることがあります。

この設置説明書には、事故を防ぐための重要な注意事項と製品の取り扱いかを示しております。**この設置説明書をよくお読みのうえ**、製品を安全にお使いください。お読みになったあとは、いつでも見られるところに必ず保管してください。

SNC-WR632C/WR602C

IPELA HD

© 2014 Sony Corporation Printed in China

4545198020

A

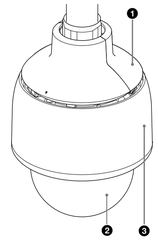

B

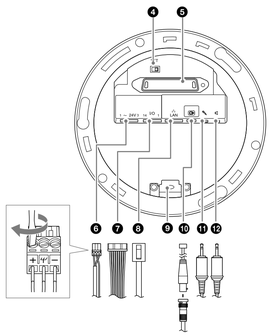

C

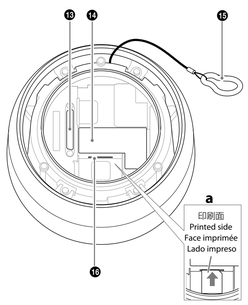

D

I/Oケーブルへの配線図/Wiring diagram for sensor input/Schéma de câblage pour l' entrée de capteur/Diagrama de cableado para la entrada del sensor

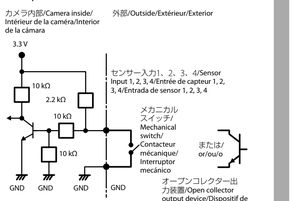

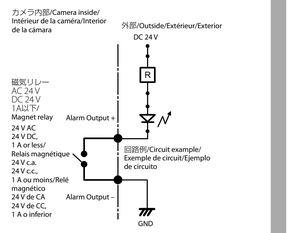

日本語

説明書について

次の機種は、機能が同等であるためユーザーガイドの本文中は機種名を省略して説明しています。
SNC-WR632Cは、W Seriesまたは、SNC-WR632と表記。
SNC-WR602Cは、W Seriesまたは、SNC-WR602と表記。

安全のために（同梱）
カメラを安全に使うための注意事項が記載されています。必ずお読みください。

設置説明書（本書）
この設置説明書には、カメラ本体の各部の名称や設置、接続のしかたが記載されています。操作の前にお必ずお読みください。

SNC easy IP setupガイド（CD-ROMに収録）
ユーザーガイド/アプリケーションガイド（Web）
カメラのセットアップの方法や、Webブラウザを介したコントロールの方法が記載されています。
設置説明書にしたがってカメラを正しく設置、接続したあと、ユーザーガイドをご覧になってカメラを操作してください。

ソフトウェアの使いかた

付属のCD-ROMには、IPアドレスを割り当てるためのセットアッププログラムが収納されています。また、セットアップ方法についての情報がPDF形式で記録されています。
ユーザーガイドやアプリケーションガイドをご覧になりたい場合は、CD-ROMからダウンロードしていただくか、もしくは次のURLからダウンロードできます。
http://www.sony.net/ipela/snc

CD-ROMマニュアルの使いかた

Adobe Readerがインストールされたコンピューターで、各ガイドを閲覧できます。
Adobe Readerは、Adobeのウェブサイトから無償でダウンロードできます。

1 CD-ROMに収録されているindex.htmlファイルを開く。

2 読みたいガイドを選択してクリックする。

ご注意

CD-ROMが破損または紛失した場合は、お買い上げ店またはソニーのサービス窓口経由で購入できます。

Adobeおよび Adobe Readerは、Adobe Systems Incorporated（アドビシステムズ社）の商標です。

本機にIPアドレスを割り当てる

付属のCD-ROMに収録されているセットアッププログラムを使ってIPアドレスを割り当ててください。
セットアップ方法について詳しくは、SNC easy IP setupガイドをご覧ください。

各部の名称と働き

カメラ本体 前面 A

❶ **トップサンシェード**
❷ **ドームカバー**
❸ **サンシェード**

トップユニット 下面 B

❹ **リセットスイッチ**
本機の設定を工場出荷時の状態に戻します。
1. ←の示す方向にスイッチを動かし、カメラ本体と接続する。
2. 電源を入れ約1分間待つ。セットの初期化が終了し、カメラが起動する。
3. カメラの起動を確認後、再度電源を切りカメラ本体を外す。
4. リセットスイッチを元の位置に戻す。

ご注意

- 工場出荷時の状態に戻した場合、お客様の設定した内容はすべて失われます。必要に応じて設定状態を保存することをお勧めします。保存のしかたはユーザーガイドをご覧ください。
- リセットスイッチは、必ず元の位置に戻してください。戻さない場合、電源を入れるたびに工場出荷時の状態に戻ります。

❺ **カメラ接続端子**
カメラ本体のカメラ接続端子と接続します。

❻ **～ AC 24 V（電源入力）端子**
AC 24 V の電源供給装置へ接続します。

ピン番号	ピン名称
	AC24V
1	AC24V+
2	Frame Ground
3	AC 24V–

ご注意

Frame Groundは必ず所定の端子に接続してください。

❼ **I/O（入出力）端子**
4系統のセンサー入力、2系統のアラーム出力を備えています。
I/Oケーブルの各ワイヤーは、イラストDのように接続してください。

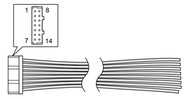

ピン番号	ピン名称	色	ピン番号	ピン名称 RS422/RS485(Full)	ピン名称 RS485 (Half)	色
1	アラーム出力1－	青	8	Rx－		黄
2	アラーム出力1＋	青	9	Rx＋		橙
3	センサー入力4	黄	10	Tx－	Tx－/Rx－	赤
4	センサー入力3	橙	11	Tx＋	Tx＋/Rx＋	茶
5	センサー入力2	赤	12	GND		黒
6	センサー入力1	茶	13	アラーム出力2－		紫
7	GND	黒	14	アラーム出力2＋		紫

ご注意

各機能や設定について詳しくは、ユーザーガイドをご覧ください。

❽ **LAN（ネットワーク）ポート（RJ-45）**
ネットワークケーブル（UTP ／カテゴリー 5）を使用してネットワーク（10BASE-T/100BASE-TX）に接続します。

❾ **ハーネスホルダー**
付属のバンドでマウントを固定します。

❿ **（映像出力）端子**
本機からの映像をコンポジット信号として出力します。接続には付属のモニターケーブルを使用します。

⓫ **（マイク入力）端子（ミニジャック、モノラル）**
市販のマイクを接続します。

⓬ **（ライン出力）端子（ミニジャック、モノラル）**
市販のアンプ内蔵スピーカーを接続します。

カメラ本体 上面 C

⓭ **カメラ接続端子**
トップユニットのカメラ接続端子と接続します。

⓮ **定格ラベル**
機器の名称と電気定格が表示されています。

⓯ **落下防止ワイヤー**
落下を防止するために使用します。

⓰ **SDメモリーカードスロット**
別売のSDメモリーカードを装着できます。
メモリーカードを装着することで、カメラの画像をメモリーカードに記録できます。
装着の際は、本機の定格ラベル面とメモリーカードの印刷面が同じ向きになる状態で差し込み、最後まで押し込んで確実に装着してください。(**a**)
本機は、SD規格およびSDHC規格のメモリーカードにのみ対応しています。

ご注意

動作確認済みのSDメモリーカードについては、ソニーの相談窓口にお問い合わせください。

接続

ネットワークへの接続

市販のネットワークケーブルを使って、ネットワークのルーターまたはハブを接続します。

電源への接続

本機は、次の２つの方法で電源を接続できます。
- 4線給電方式　HPoE+
- AC 24 V

ご注意

- 電源を入れたあと、すぐに電源を切らないでください。電源を切る場合は、5分程度お待ちください。
- HPoE+方式で電源を供給する場合、AC 24Vでの電源配線は行わずに、Frame Groundの接地のみ行ってください。

HPoE+電源への接続
PowerDsineのPD9501G / AC /Bを使用する事で、LANケーブルを通して供給します。
詳しくは電源供給装置の取説をご覧ください。

ご注意

HPoE+による給電の場合、起動温度範囲は－30℃～＋50℃になります。

AC 24 V 電源への接続
AC 24 V の電源供給装置を本機の電源入力端子へ接続します。電源ケーブルは同梱していません。
- AC 24 V は、商用電源 に対して絶縁された電源を使用してください。
- 電源の使用電圧範囲は次のとおりです。
  AC 24 V：21.6 V ～ 26.4 V
- AC 24 V の配線には、UL ケーブル(VW-1 style 10368)を使用してください。

推奨電源ケーブル
AC 24 V の場合

ケーブル（AWG）	#22	#20	#18	#16
最大ケーブル長（m）	5	8	15	21

（裏面へ続く）

English

Before operating the unit, please read this manual thoroughly and retain it for future reference.

About the Manuals

SNC-WR632C/WR602C's functions are the same as the SNC-WR632/WR602. So the model names are written simply in the User's Guide.
SNC-WR632C is described as W Series or SNC-WR632.
SNC-WR602C is described as W Series or SNC-WR602.

Safety Regulations (supplied)
The Safety Regulations describes the secure usage of camera. Be sure to read it.

Installation Manual (this document)
This Installation Manual describes the names and functions of parts and controls of the Network Camera, gives connection examples and explains how to set up the camera. Be sure to read the Installation Manual before operating.

SNC easy IP setup Guide (stored in the CD-ROM)
User's Guide/Application Guide (Web)
The User's Guide describes how to set up the camera and how to control the camera via a Web browser.
After installing and connecting the camera correctly, operate referring to this User's Guide.

Using the software

The supplied CD-ROM includes the setup program for assigning an IP address. The information for how to set up an IP address is also included in the disc in PDF format.
User's Guide and Application Guide can be downloaded from the disc, or the following URL:
http://www.sony.net/ipela/snc

Using the CD-ROM manual

The manual can be read on a computer with Adobe Reader installed.
You can download Adobe Reader free from the Adobe website.

1 **Open the index.html file in the CD-ROM.**

2 **Select and click on the manual that you want to read.**

Note

If you have lost or damaged the CD-ROM, you can purchase a new one from your Sony dealer or Sony service counter.
Adobe and Acrobat Reader are trademarks of Adobe Systems Incorporated in the United States and/or other countries.

Assigning the IP address

Assign the IP address using the setup program in the supplied CD-ROM.
For details on how to set up the IP address, see SNC easy IP Setup Guide.

Location and Function of Part

Camera (Front) A

❶ **Top sunshade**
❷ **Dome cover**
❸ **Sunshade**

Top Unit (Bottom) B

❹ **Reset switch**
This switch returns the setting of the device to the factory default setting.
1. Move the INIT switch in the direction indicated by ← and connect with camera.
2. Turn on power and wait 1 minute. After the initialization is completed, the camera starts.
3. Check that the camera has started and turn off the power to remove camera.
4. Move the INIT switch back to its original position.

Notes

- Resetting the device removes all customized settings. It is recommended that users save the settings as necessary. Instructions on how to save settings are available in the User's Guide.
- The reset switch should always be returned to its original position. Otherwise your device is reset to its factory default setting whenever it is turned on.

❺ **Camera connection terminal**
Connect to the camera connection terminal of the camera.

❻ **～ AC 24 V (power input) terminal**
Use the supplied AC connector to connect to the 24 V AC power supply system.

Pin No.	Pin name
	AC24V
1	AC24V+
2	Frame Ground
3	AC 24V–

Note

Be sure to connect the Frame Ground to the specified terminal.

❼ **I/O (Input/Output) port**
Provides four sensor inputs and two alarm outputs.
Connect the wires of the I/O cable as illustrated in D.

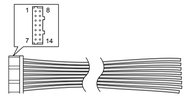

Pin No.	Pin name	Color	Pin No.	Pin name RS422/RS485(Full)	Pin name RS485 (Half)	Color
1	Alarm Out 1–	Blue	8	Rx–		Yellow
2	Alarm Out 1+	Blue	9	Rx+		Orange
3	Sensor in 4	Yellow	10	Tx–	Tx–/Rx–	Red
4	Sensor in 3	Orange	11	Tx+	Tx+/Rx+	Brown
5	Sensor in 2	Red	12	GND		Black
6	Sensor in 1	Brown	13	Alarm Out 2–		Purple
7	GND	Black	14	Alarm Out 2+		Purple

Note

For details about functions and settings, see the user's guide.

❽ **LAN (network) port (RJ-45)**
Connect to a 10BASE-T or 100BASE-TX network using a network cable (UTP, category 5).

❾ **Harness holder**
Attach the supplied band mount.

❿ **(video output) terminal**
Outputs a composite video signal. Use the supplied monitor cable to connect to the camera.

⓫ **(microphone input) terminal (minijack, monaural)**
Connect a commercially available microphone.

⓬ **(line output) terminal (minijack, monaural)**
Connect to a commercially available speaker with a built-in amplifier.

Camera (Top) C

⓭ **Camera connection terminal**
Connect to the camera connection terminal of the top unit.

⓮ **Rating Label**
This label shows the name of device and its electric rating.

⓯ **Built-in wire rope**
The wire rope is used for fall-prevention.

⓰ **SD memory card slot**
This slot is used for an optional SD memory card.
Images captured by the camera can be stored into an inserted memory card.
Be sure that the printed side of a memory card and the product specifications label face in the same direction, and then insert the card firmly into the slot. (**a**)
This unit only supports memory card formats compatible with the SD/SDHC standards.

Note

For information about Sony-approved SD memory cards, contact your Sony dealer.

Connection

Connecting to the Network

Connect the LAN port of the camera unit to a router or hub in the network using the network cable (not supplied).

Connecting the Power Source

The following power sources can be used.
- HPoE+ 4 line power-supply
- 24 V AC

Notes

- Do not turn off the camera immediately after turning it on. Wait for at least five minutes before turning off the camera.
- If power is supplied by an HPoE+ system, do not install the wiring for 24 V AC. Perform grounding of the frame ground only.

HPoE+ 4 line power-supply
The power is supplied by using PD9501G / AC / B of PowerDsine via a network cable. For details, refer the manual of the power supply device.

Note

If the power is supplied by HPoE+, use the camera in the activation temperature range of –30 °C to +50 °C (–22 °F to +122 °F).

Connecting to a 24 V AC power source supply
Connect the 24 V AC power supply system to the power input terminal of the camera. The AC power cable is not supplied.
- Use a 24 V AC power source isolated commercial power supply.
- The usable voltage range is as follows:
  24 V AC: 21.6 to 26.4 V
- Use a UL cable (VW-1 style 10368) for 24 V AC connection.

Recommended power cable
24 V AC

Cable(AWG)	#22	#20	#18	#16
Maximum cable length (m (feet))	5 (16.4)	8 (26.2)	15 (49.2)	21 (68.9)

(continued on the reverse side)

Français

Avant d'utiliser l'appareil, veuillez lire attentivement ce manuel et le conserver pour future référence.

À propos des manuels

Les modèles suivants sont décrits dans le Guide de l'utilisateur sous les autres noms de modèle ci-dessous qui possèdent des fonctions identiques :
Le SNC-WR632C est décrit sous la série W ou le nom SNC-WR632.
Le SNC-WR602C est décrit sous la série W ou le nom SNC-WR602.

Règles de sécurité (fourni)
Le document Regles de securite decrit l'utilisation correcte de la camera.
Lisez-le attentivement.

Manuel d'installation (le présent document)
Ce Manuel d'installation indique les noms et fonctions des pièces et commandes de la Network Camera, fournit des exemples de raccordement et explique comment installer la caméra. Lisez impérativement le Manuel d'installation avant l'utilisation.

Guide de l'outil de configuration rapide de l'adresse IP SNC (sur le CD-ROM)
Guide de l'utilisateur/Manuel d'application (Web)
Le Guide de l'utilisateur décrit comment installer la caméra et commander cette dernière via un navigateur Web.
Après avoir correctement installé et raccordé la caméra, suivez les instructions de ce Guide de l'utilisateur.

Utilisation du logiciel

Le CD-ROM fourni contient un programme d'attribution d'adresse IP. Le disque contient également des informations sur la configuration d'une adresse IP au format PDF.
Vous pouvez télécharger le Guide de l'utilisateur et le Manuel d'application à partir du disque ou de l'adresse URL suivante :
http://www.sony.net/ipela/snc

Utilisation du manuel sur CD-ROM

Vous pouvez consulter ce manuel sur un ordinateur disposant d'Adobe Reader.
Vous pouvez télécharger Adobe Reader gratuitement sur le site Web d'Adobe.

1 **Ouvrez le fichier index.html situé sur le CD-ROM.**

2 **Sélectionnez le manuel que vous souhaitez lire, puis cliquez sur ce dernier.**

Remarque

Si vous avez perdu ou endommagé le CD-ROM, vous pouvez acheter une copie auprès de votre revendeur Sony ou du service clientèle Sony.

Adobe et Acrobat Reader sont les marques d'Adobe Systems Incorporated aux États-Unis et/ou dans d'autres pays.

Attribution de l'adresse IP

Attribuez l'adresse IP à l'aide du programme de configuration contenu dans le CD-ROM fourni.
Pour obtenir de plus amples informations sur la configuration de l'adresse IP, consultez le Guide de l'outil de configuration rapide de l'adresse IP SNC.

Emplacement et fonction des pièces

Caméra (vue avant) A

❶ **Pare-soleil supérieur**
❷ **Couvercle du dôme**
❸ **Pare-soleil**

Unité supérieure (vue de dessous) B

❹ **Commutateur de réinitialisation**
Ce commutateur permet de rétablir les paramètres par défaut de la caméra.
1. Déplacez le commutateur INIT dans le sens indiqué par la flèche ← et connectez la caméra.
2. Mettez la caméra sous tension et attendez 1 minute. Une fois la réinitialisation terminée, la caméra démarre.
3. Vérifiez que la caméra a démarré, puis mettez-la hors tension pour la retirer.
4. Replacez le commutateur dans sa position d'origine.

Remarques

- La réinitialisation supprime tous les réglages personnalisés. Nous recommandons donc aux utilisateurs de sauvegarder leurs réglages. Le guide de l'utilisateur explique comment sauvegarder les réglages de la caméra.
- Il est indispensable de toujours remettre le commutateur de réinitialisation dans sa position d'origine. Dans le cas contraire, les paramètres par défaut seront rétablis chaque fois que vous mettrez la caméra sous tension.

❺ **Borne de raccordement à la caméra**
À raccorder à la borne de raccordement à la caméra de la caméra.

❻ **Borne ～ 24 V c.a. (prise d'alimentation)**
Utilisez le connecteur c.a. fourni pour relier la caméra au système d'alimentation 24 V c.a.

Nº de la broche	Nom de la broche
	AC24V
1	AC24V+
2	Masse du châssis
3	AC 24V–

Remarque

Veillez à raccorder la masse du châssis à la borne spécifiée.

❼ **Port I/O (entrée/sortie)**
Fournit quatre entrées de capteur et deux sorties d'alarme.
Raccordez les fils du câble d'E/S de la manière illustrée en D.

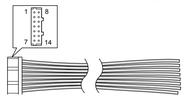

Nº de broche	Nom de la broche	Couleur	Nº de broche	Nom de la broche RS422/RS485 (Complet)	Nom de la broche RS485 (Partiel)	Couleur
1	Alarm Out 1–	Bleu	8	Rx–		Jaune
2	Alarm Out 1+	Bleu	9	Rx+		Orange
3	Sensor In 4	Jaune	10	Tx–	Tx–/Rx–	Rouge
4	Sensor In 3	Orange	11	Tx+	Tx+/Rx+	Marron
5	Sensor In 2	Rouge	12	GND		Noir
6	Sensor In 1	Marron	13	Alarm Out 2–		Violet
7	GND	Noir	14	Alarm Out 2+		Violet

Remarque

Pour plus d'informations sur les fonctions et les paramètres, consultez le Guide de l'utilisateur.

❽ **Port LAN (réseau) (RJ45)**
Raccordez ce port à un réseau 10BASE-T ou 100BASE-TX à l'aide d'un câble réseau (UTP, catégorie 5).

❾ **Embase pour faisceau de câbles**
Fixez le porte-bride fourni à cette embase pour faisceau de câbles.

❿ **Borne (sortie vidéo)**
Émet un signal vidéo composite. Servez-vous du câble de moniteur fourni pour le raccordement à la caméra.

⓫ **Borne (entrée du microphone) (mini-prise, mono)**
Branchez un microphone en vente dans le commerce.

⓬ **Borne (sortie de ligne) (mini-prise, mono)**
À raccorder à un haut-parleur doté d'un amplificateur intégré (vendu dans le commerce).

Caméra (vue de dessus) C

⓭ **Borne de raccordement à la caméra**
À raccorder à la borne de raccordement de la caméra située sur l'unité supérieure.

⓮ **Étiquette de classification**
Cette étiquette indique le nom de l'appareil et sa classification électrique.

⓯ **Câble métallique intégré**
Le câble métallique sert à éviter la chute de la caméra.

⓰ **Logement pour carte mémoire SD**
Ce logement permet d'utiliser une carte mémoire SD en option.
Il est possible de stocker les images captées par la caméra dans une carte mémoire insérée dans ce logement.
Veillez à orienter dans le même sens la partie imprimée de la carte mémoire et l'étiquette des spécifications de produit, puis insérez fermement la carte dans le logement. (**a**)
Cette caméra prend uniquement en charge les formats de carte mémoire compatibles avec les normes SD/SDHC.

Remarque

Pour obtenir de plus amples informations sur les cartes mémoire SD approuvées par Sony, contactez votre revendeur Sony.

Connexion

Raccordement au réseau

Raccordez le port LAN de la caméra à un routeur ou à un concentrateur sur le réseau à l'aide d'un câble réseau (non fourni).

Connexion de l'alimentation électrique

Il est possible d'utiliser les sources d'alimentation suivantes.
- Alimentation électrique HPoE+ 4 lignes
- 24 V c.a.

Remarques

- Ne mettez pas la caméra hors tension immédiatement après l'avoir mise sous tension. Patientez au moins cinq minutes avant de mettre la caméra hors tension.
- Si l'alimentation provient d'un système HPoE+, n'installez pas le câblage de l'alimentation 24 V c.a. Mettez à la terre uniquement le châssis.

Alimentation électrique HPoE+ 4 lignes
L'alimentation est fournie par le PD9501G / AC / B de PowerDsine via un câble réseau.
Pour plus de détails, reportez-vous au mode d'emploi de l'équipement d'alimentation électrique.

Remarque

Si l'alimentation est fournie par HPoE+, utilisez la caméra dans la plage de températures d'activation comprise entre –30 °C et +50 °C (–22 °F et +122 °F).

Connexion à une source d'alimentation de 24 V c.a.
Connectez le système d'alimentation 24 V c.a. à la borne d'entrée d'alimentation de la caméra. Le câble d'alimentation c.a. n'est pas fourni.
- Utilisez une source d'alimentation de 24 V c.a. isolée vendue dans le commerce.
- La plage de tension utilisable est la suivante :
  24 V c.a. : 21,6 à 26,4 V
- Utilisez un câble UL (style VW-1 10368) pour la connexion 24 V c.a.

Câble d'alimentation recommandé
24 V c.a.

Câble (AWG)	#22	#20	#18	#16
Longueur de câble maximale (m (pieds))	5 (16,4)	8 (26,2)	15 (49,2)	21 (68,9)

(suite au verso)

Español

Antes de poner en funcionamiento la unidad, lea detenidamente este manual y consérvelo para referencias futuras.

Acerca de los manuales

Los siguientes modelos se describen en la Guía del usuario usando los nombres de modelo indicados a continuación, que tienen las mismas funciones:
El modelo SNC-WR632C se describe como Serie W o SNC-WR632.
El modelo SNC-WR602C se describe como Serie W o SNC-WR602.

Normativas de seguridad (suministrado)
En la guía Normativas de seguridad se describe el uso seguro de la camara. Es muy importante leer esta guía.

Manual de instalación (este documento)
En este Manual de instalación se describen los nombres y funciones de las partes y controles de la Network Camera, se presentan ejemplos de conexión y se dan instrucciones para configurar la cámara. Asegúrese de leer el Manual de instalación antes de utilizarla.

Guía de configuración fácil de IP para SNC (almacenada en el CD-ROM)
Guía del usuario/Guía de la aplicación (web)
En la Guía del usuario se describe cómo configurar la cámara y cómo controlarla a través de un explorador web.
Después de instalar y conectar la cámara correctamente, consulte esta Guía del usuario para utilizarla.

Utilización del software

El CD-ROM suministrado incluye el programa de configuración necesario para asignar una dirección IP. El disco también incluye información en formato PDF sobre la configuración de una dirección IP.
- La Guía del usuario y la Guía de la aplicación se pueden descargar desde el disco o desde la siguiente dirección URL:
http://www.sony.net/ipela/snc

Utilización del manual del CD-ROM

El manual puede leerse en un ordenador con Adobe Reader instalado.
Puede descargar la aplicación Adobe Reader de forma gratuita desde el sitio web de Adobe.

1 **Abra el archivo index.html del CD-ROM.**

2 **Seleccione y haga clic en el manual que desee leer.**

Nota

Si ha perdido el CD-ROM o se le ha estropeado, podrá adquirir uno nuevo en su distribuidor Sony o en un punto de asistencia Sony.

Adobe y Acrobat Reader son marcas comerciales de Adobe Systems Incorporated en Estados Unidos y/o en otros países.

Asignación de la dirección IP

Asigne la dirección IP con ayuda del programa de configuración incluido en el CD-ROM suministrado.
Para obtener más información sobre la configuración de la dirección IP, consulte la Guía de configuración fácil de IP para SNC.

Ubicación y función de las piezas

Cámara (parte frontal) A

❶ **Protección superior**
❷ **Cubierta tipo cúpula**
❸ **Protección**

Unidad superior (parte inferior) B

❹ **Interruptor de reinicio**
Este interruptor vuelve a configurar el dispositivo con sus ajustes predeterminados de fábrica.
1. Mueva el interruptor INIT en la dirección indicada por ← y conéctela a la cámara.
2. Encienda la unidad y deje pasar 1 minuto. Una vez concluida la inicialización, se iniciará la cámara.
3. Compruebe que la cámara se ha iniciado y apague la unidad para quitar la cámara.
4. Vuelva a poner el interruptor INIT en su posición original.

Notas

- Al reiniciar el dispositivo se eliminan todos los ajustes personalizados. Se recomienda que los usuarios guarden los ajustes si lo consideran necesario. Encontrará instrucciones sobre cómo guardar los ajustes en la Guía del usuario.
- El interruptor de reinicio siempre debe volver a colocarse en su posición original. De lo contrario, el dispositivo se reiniciará con los ajustes predeterminados de fábrica cada vez que lo encienda.

❺ **Terminal de conexión de la cámara**
Conéctelo al terminal de conexión de la cámara.

❻ **～ Terminal (alimentación de corriente) de 24 V CA**
Utilice el conector de CA suministrado para conectarse al sistema de alimentación de 24 V de CA.

Núm. clavija	Nombre clavija
	AC24V
1	AC24V+
2	Tierra estructura
3	AC 24V–

Nota

Asegúrese de conectar la toma de tierra de la estructura al terminal especificado.

❼ **Puerto E/S (entrada/salida)**
Incluye cuatro entradas de sensor y dos salidas de alarma.
Conecte los cables del cable de E/S tal y como se indica en la ilustración D.

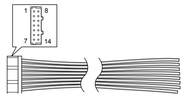

Núm. clavija	Nombre clavija	Color	Núm. clavija	Nombre clavija RS422/RS485 (completo)	Nombre clavija RS485 (mitad)	Color
1	Salida alarma 1–	Azul	8	Rx–		Amarillo
2	Salida alarma 1+	Azul	9	Rx+		Naranja
3	Entrada sensor 4	Amarillo	10	Tx–	Tx–/Rx-	Rojo
4	Entrada sensor 3	Naranja	11	Tx+	Tx+/Rx+	Marrón
5	Entrada sensor 2	Rojo	12	GND		Negro
6	Entrada sensor 1	Marrón	13	Salida alarma 2–		Violeta
7	GND	Negro	14	Salida alarma 2+		Violeta

Nota

Para obtener más información sobre las funciones y los ajustes, consulte la Guía del usuario.

❽ **Puerto (de red) LAN (RJ-45)**
Conéctelo a una red 10BASE-T o 100BASE-TX con un cable de red (UTP, categoría 5).

❾ **Anclaje del arnés**
Fije el punto de sujeción de la banda suministrado.

❿ **Terminal (salida de vídeo)**
Permite emitir una señal de vídeo compuesta. Utilice el cable de monitor suministrado para establecer la conexión con la cámara.

⓫ **Terminal (entrada de micrófono) (minitoma, monoaural)**
Conecte un micrófono disponible en el mercado.

⓬ **Terminal (salida de línea) (minitoma, monoaural)**
Conecte un altavoz disponible en el mercado con un amplificador integrado.

Cámara (parte superior) C

⓭ **Terminal de conexión de la cámara**
Conéctelo al terminal de conexión de la cámara de la unidad superior.

⓮ **Etiqueta de clasificación**
Esta etiqueta muestra el nombre del dispositivo y su clasificación eléctrica.

⓯ **Cinta metálica incorporada**
La cinta metálica se utiliza para evitar caídas accidentales.

⓰ **Ranura para tarjetas de memoria SD**
Esta ranura se utiliza para tarjetas de memoria SD opcionales.
Las imágenes capturadas por la cámara pueden guardarse en la tarjeta de memoria insertada.
Compruebe que el lado impreso de la tarjeta de memoria y la cara de la etiqueta de especificaciones del producto están en la misma dirección y, a continuación, inserte la tarjeta firmemente en la ranura. (**a**)
Esta unidad solo admite formatos de tarjeta de memoria compatibles con los estándares SD/SDHC.

Nota

Para obtener información sobre las tarjetas de memoria SD aprobadas por Sony, póngase en contacto con su distribuidor Sony.

Conexión

Conexión a la red

Conecte el puerto LAN de la cámara a un router o un hub de la red utilizando el cable de red (no suministrado).

Conexión de la fuente de alimentación

Puede usar las siguientes fuentes de alimentación.
- Fuente de alimentación HPoE+ de 4 líneas
- 24 V de CA

Notas

- No apague la cámara inmediatamente después de encenderla. Espere al menos cinco minutos antes de apagar la cámara.
- Si la unidad recibe alimentación a través de un sistema HPoE+, no instale el cable para 24 V de CA. Únicamente es necesaria la conexión a tierra de la estructura.

Fuente de alimentación HPoE+ de 4 líneas
La alimentación llega a través del equipo PD9501G / AC / B de PowerDsine mediante un cable de red.
Para obtener más información, consulte el manual del dispositivo que proporciona la alimentación.

Nota

Si la alimentación se recibe a través de HPoE+, utilice la cámara con temperaturas de activación de entre –30 °C y +50 °C (–22 °F y +122 °F).

Conexión a una fuente de alimentación de 24 V de CA
Conecte el sistema de fuente de alimentación de 24 V de CA al terminal de alimentación de corriente de la cámara. El cable de alimentación de CA no se suministra.
- Utilice una fuente de alimentación de 24 V de CA con aislamiento disponible en el mercado.
- El intervalo de tensión admitido es:
  24 V de CA: 21,6 a 26,4 V
- Utilice un cable UL (tipo VW-1 10368) para la conexión de 24 V de CA.

Cable de alimentación recomendado
24 V de CA

Cable(AWG)	#22	#20	#18	#16
Longitud máxima del cable (m (pies))	5 (16.4)	8 (26.2)	15 (49.2)	21 (68.9)

(continúa en el dorso)

E

設置のしかた（カメラ本体）
How to install the camera
Comment installer la caméra
Cómo instalar la cámara

1

a

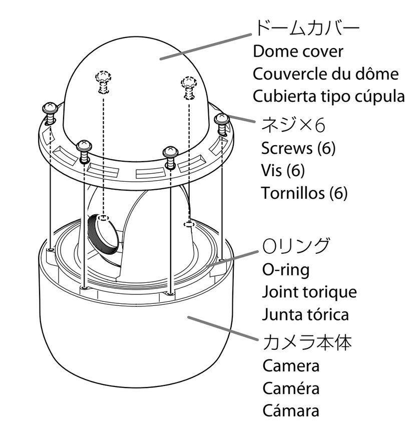

b

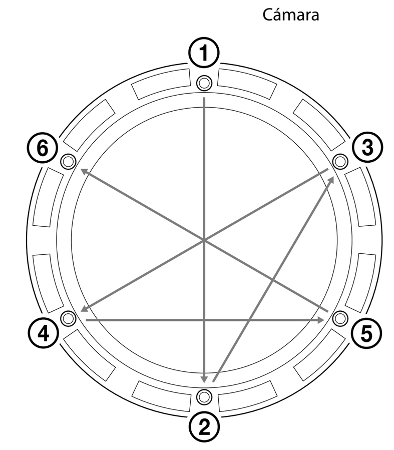

2, 3

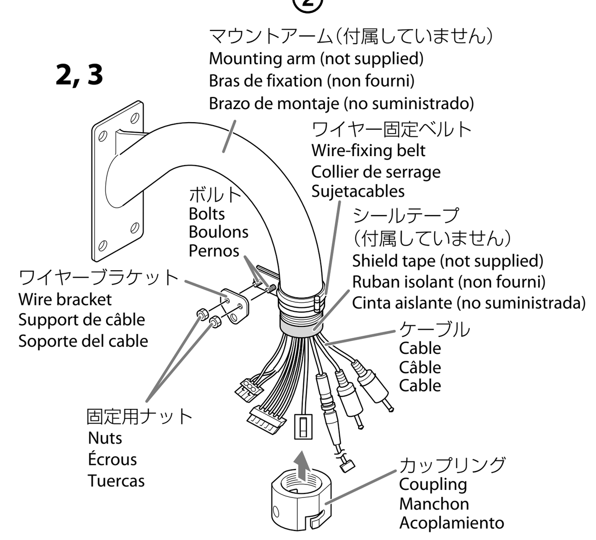

4

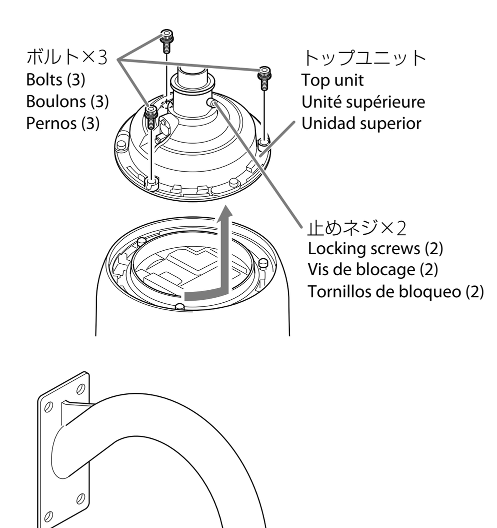

5

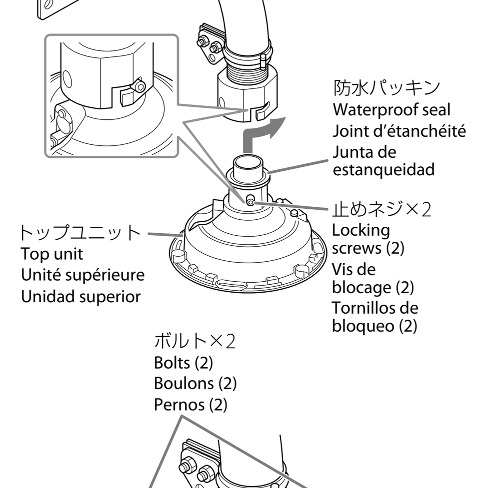

6

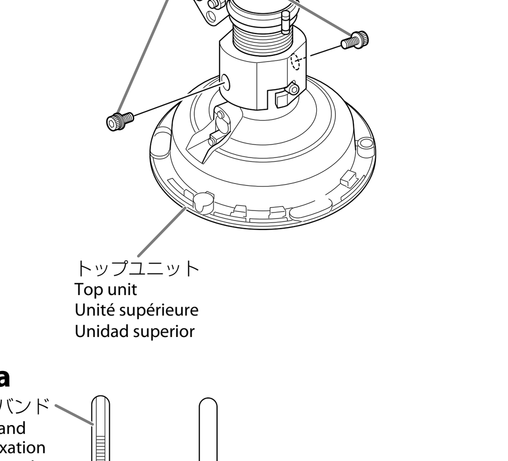

7

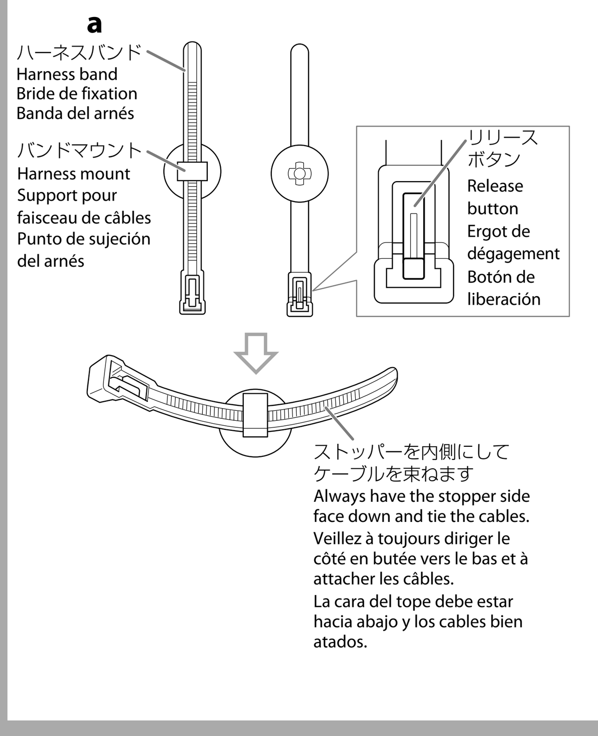

b

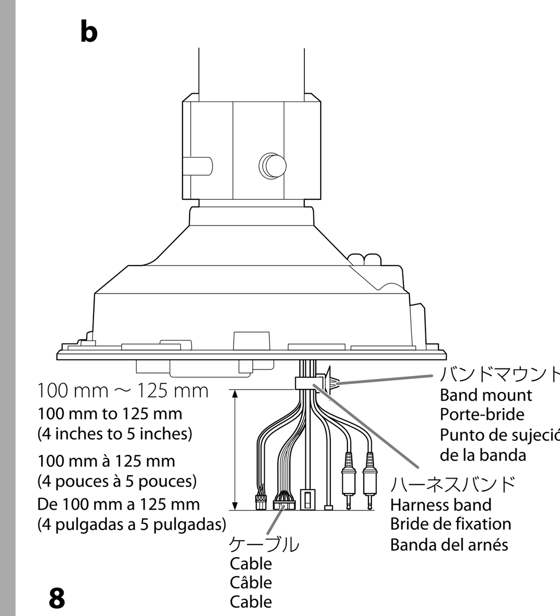

8

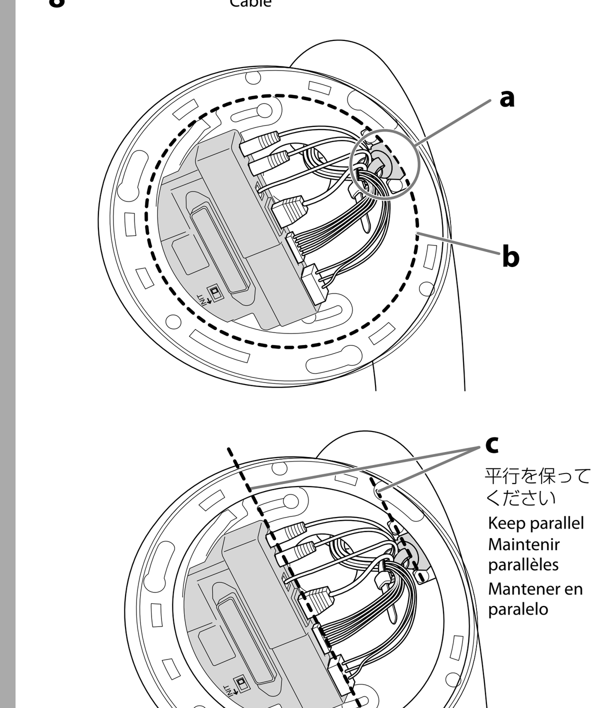

9, 10

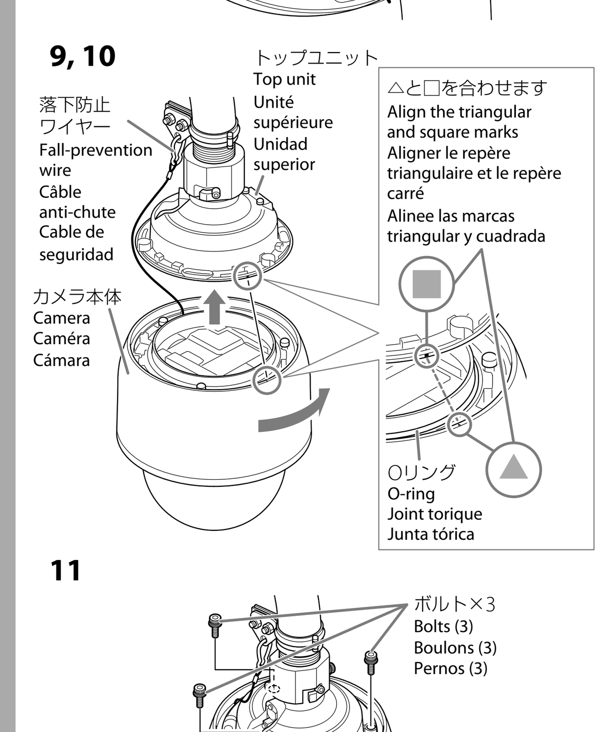

11

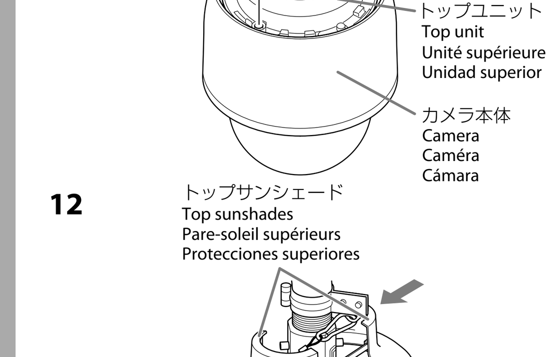

12

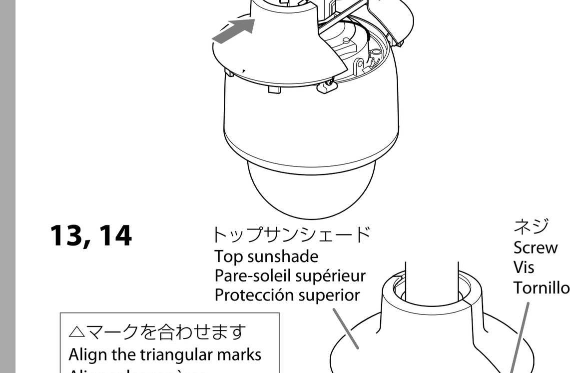

13, 14

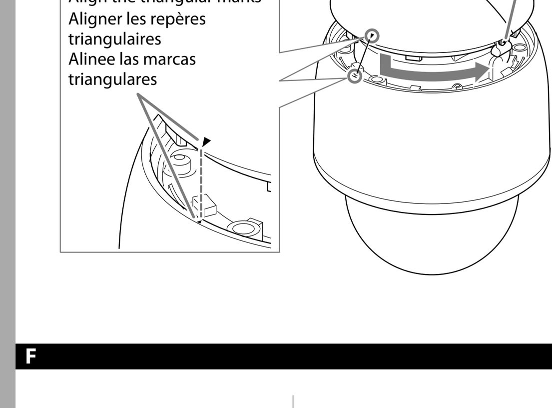

F

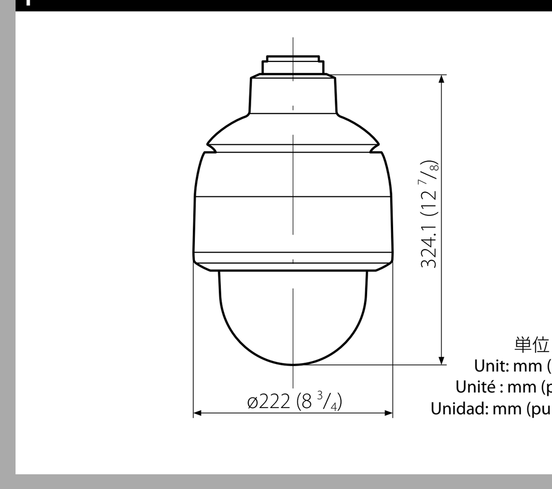

日本語

設置

ご注意

- 電源コードや接続ケーブル、コネクターに浸水がないように設置してください。機器内部への浸水や故障の原因となります。
- 本機を取り付けることができるマウントアーム（付属していません）は、取付部のネジがNPT 1 1/2"のものおよびソニー販売会社指定のものを使用してください。指定以外のマウントアームを使用すると、機器内部への浸水や故障の原因となります。必ず指定のマウントアームを使用してください。
- レンズの位置が水平から上の範囲の場合、倍率や角度によって画像にボケや歪みが生じる場合があります。
- ドームカバーの傷や汚れ防止のため、設置が完了するまでドームカバーの保護シートをつけたままにしてください。

⚠警告

- 壁など高所へ設置する際は、専門の工事業者に依頼してください。
- 設置するときは、本体とマウントアームを含む重量に充分耐えられる強度のある場所に確実に取り付けてください。充分な強度がないと落下して大けがの原因となります。
- 落下事故防止のため、落下防止ワイヤーを必ず使用してください。
- ボルトがゆるむとカメラ本体や部品が落下または、水漏れをする可能性があります。ゆるまないように、しっかりとボルトやネジを締めつけてください。
- 1年に一度は取り付けがゆるんでいないことを点検してください。また、使用状況に応じて点検の間隔を短くしてください。

⚠注意

取り付けネジは付属のネジをご使用ください。付属品以外のネジを使用した場合、本体内部を破損する恐れがあります。

設置方法 E

設置する前に

マウントアーム（付属していません）の取扱説明書に従って、壁などに必要なネジ穴や接続ケーブル用の穴を開け、マウントアームを取り付けます。その後、マウントアームのネジ部にシールテープ（付属していません）を巻きつけてください。

設置のしかた(カメラ本体)

1 ドームカバーをカメラ本体に取り付ける。(a)
その後、ネジ6本を指定の順番(1 ～ 6の順番)で締めつける。(b)

ご注意
- Oリングの仮止めテープは、ドームカバーを取り付ける前に、剥がしてください。
- Oリングにねじれや浮きがなく、溝にしっかりとおさまっていることを確認してから、取り付けてください。Oリングが正しくおさまっていないと、防水性能が満たせなくなる原因となります。
- ネジ6本は、1.2N・mで締めつけてください。

2 マウントアームに付属のワイヤー固定ベルトとワイヤーブラケットを取り付ける。その後、ナット2個で締めつけ、しっかりとマウントアームに固定する。

ご注意
ボルト2本は、5.2N・mで締めつけてください。

3 付属のカップリングをマウントアームに回して取り付ける。

ご注意
カップリングがゆるむとカメラ本体が落下する可能性があります。ゆるまないように、しっかりと止めてください。

4 カメラ本体の上部からボルト3本を外し、カメラ本体を突きあたるまで回転させる。その後、カメラ本体からトップユニットを上へ引き抜く。
ボルトをゆるめるために対辺5 mmの六角レンチを用意してください。

5 マウントアームに、トップユニットを取り付ける。
トップユニットに固定されている止めネジをカップリングの溝に入れ、矢印の方向に突きあたるまで回転させてください。

ご注意
- 防水パッキンの仮止めテープは、マウントアームに取り付ける前に、剥がしてください。
- 止めネジがゆるんでいないかを確認してください。ゆるんでいる場合は、カメラ本体が落下する可能性があるため、5.2N・mで締めつけてください。
- 防水パッキンがトップユニットにねじれや浮きがなく、しっかりと組まれていることを確認してから取り付けてください。防水パッキンが正しく組まれていないと、防水性能が満たせなくなる原因となります。

6 付属のボルト2本をカップリングのネジ穴に取り付け、締めつける。

ご注意
ボルト2本は、5.2N・mで締めつけてください。

7 付属のハーネスバンドをバンドマウントの穴に通し(a)、ケーブルの先端から100mm ～ 125mmのところでケーブルを結束する(b)。
結束位置が適切でない場合はハーネスバンドのリリースボタンを押し、ハーネスバンドをゆるめてから結束しなおしてください。

8 バンドマウントをハーネスホルダーに固定し(a)、ケーブルを接続する。ケーブルはトップユニット内部(b)におさめる。
トップユニットのケーブル接続面がハーネスホルダーと平行であることを確認してください。(c)

9 カメラ本体の落下防止ワイヤーをワイヤーブラケットの穴に引っかける。

10 カメラ本体の三角マークとトップユニットの四角マークの位置を合わせ、カメラ本体をトップユニットへ押し込む。その後、矢印の方向に突きあたるまで回転させる。

ご注意
- Oリングにねじれや浮きがなく、溝にしっかりとおさまっていることを確認してから、取り付けてください。Oリングが正しくおさまっていないと、防水性能が満たせなくなる原因となります。
- カメラ本体をトップユニットへ押し込む前にトップユニットのカメラ接続端子がハーネスホルダーと平行であることを確認してください。
- ケーブルの挟み込みを防ぐため、ケーブルをトップユニット内部に押し込んでからカメラ本体を取り付けてください。

11 カメラ本体とトップユニットを手順4で取り外したボルト3本で締めつける。

ご注意
ボルト3本は、5.2N・mで締めつけてください。

12 付属のトップサンシェードを左右に分割し、カメラ本体上部で合体して元の形状に戻す。

ご注意
- 落下防止ワイヤーはトップサンシェードの中を通してください。
- スナップフックをトップサンシェードに挟み込まないように取り付けてください。

13 カメラ本体とトップサンシェードの三角マークの位置を合わせて、トップサンシェードをカメラ本体へ押し込む。その後、矢印の方向に突きあたるまで回転させる。

14 トップサンシェードについているネジで、カメラ本体とトップサンシェードを固定する。

ご注意
- トップサンシェードは、直射日光によって機内温度が上がるのを防ぐため、必ず取り付けてください。
- ネジは、1.2N・mで締めつけてください。

カメラの外しかた

1 「設置のしかた(カメラ本体)」の手順14でトップサンシェードを固定したネジ1本を外し、トップサンシェードを取り外す。
2 「設置のしかた(カメラ本体)」の手順11で取り付けたボルト3本を外す。
3 カメラ本体の三角マークとトップユニットの四角マークの位置が合うところまで、トップユニットを回転させてカメラ本体を下に引き抜く。
4 カメラ本体の落下防止ワイヤーをワイヤーブラケットの穴から外す。

主な仕様

ネットワーク

プロトコル	TCP/IP、ARP、ICMP、HTTP、FTP(サーバー/クライアント)、SMTP（クライアント）、DHCP (クライアント)、DNS（クライアント）、NTP（クライアント）、SNMP (MIB-2)、RTP/RTCP

圧縮方式

映像圧縮方式	JPEG/H.264
音声圧縮方式	G.711/G.726 (40, 32, 24, 16 kbps)
最大フレームレート	
	WR632C：JPEG/H.264：60 fps (1920×1080)
	WR602C：JPEG/H.264：60 fps (1280×720)

カメラ

カメラ方式	WR632C：カメラFHD (1080 60P)
	WR602C：カメラHD (720 60P)
信号方式	NTSC/PAL切り替え方式
撮像素子	1/2.8型CMOS
	有効画素数
	WR632C：約214万画素
	WR602C：約137万画素
同期方式	内部同期方式
最低被写体照度	
	WR632C：0.4 lx (F1.6/AGC ON/50 IRE (IP))
	WR602C：0.2 lx (F1.6/AGC ON/50 IRE (IP))
水平解像度	480 TV 本(アナログビデオ出力)
映像S/N	50 dB以上(AGC 0 dB時)

レンズ

焦点距離	WR632C：f=30.2 mm ～ 904.9 mm（35 mm換算）
	WR602C：f=33.0 mm ～ 990.0 mm（35 mm換算）
最大口径比	F1.6 (wide)、F4.7 (tele)
最至近撮影距離	
	300 mm

メカ駆動

パン駆動	角度：360° 連続回転
	速度：700° /秒(最高)
チルト駆動	角度：220° (自動画面反転機能つき)
	速度：700° /秒(最高)

インターフェース

ネットワークポート	
	10BASE-T/100BASE-TX、オートネゴシエーション（RJ-45）
I/Oポート	センサー入力：×4、MAKE接点
	アラーム出力：×2（最大AC/DC 24 V、1 A）
	（メカニカルリレー出力、本体とは電気的に絶縁）
映像出力端子	VIDEO OUT（BNC型）
	1.0 Vp-p、75 Ω不平衡、同期負極性
SDカードスロット	
マイク入力	ミニジャック（モノラル）
	プラグインパワー方式対応(基準電圧2.5 VDC)
	推奨負荷インピーダンス2.2 kΩ
	* マイク入力とライン入力はメニューによる切り替え
ライン入力	ミニジャック（モノラル）
	推奨負荷インピーダンス10 kΩ
	* マイク入力とライン入力はメニューによる切り替え
ライン出力	ミニジャック（モノラル）、最大出力レベル：1 Vrms
シリアル通信	RS485/RS422

その他

電源電圧	4線給電方式HPoE+
	AC 24 V ±10% 50 Hz/60 Hz
消費電力	最大80W
使用温度	AC 24 V使用：−40℃～+50℃
	HPoE+使用：−30℃～+50℃
起動温度範囲	AC 24 V使用：−40℃～+50℃
	HPoE+使用：−30℃～+50℃
保存温度	−20℃～+60℃
動作湿度	20% ～ 80%
保存湿度	20% ～ 95%
外形寸法(直径/高さ) F	
	ϕ222 mm x 324.1 mm（突起部含まず）
質量	約4.1 kg
付属品	ドームカバー（1）、トップサンシェード(1)、カップリング(1)、ワイヤー固定ベルト(1)、ワイヤーブラケット(1)、ボルト(2)、電源用コネクタ 3ピン(1)、I/Oハーネス 14ピン(1)、モニターケーブル(1)、ハーネスバンド(1)、バンドマウント(1)、設置説明書(一式)、CD-ROM（付属プログラム）(1)

別売アクセサリー

スモークドームカバー　YT-LDR632S

本機の仕様および外観は、改良のため予告なく変更することがありますが、ご了承ください。

English

Installation

Notes

- Do not allow water to come in contact with the power cable, connection cables or connectors, as it may cause water leakage into this device, and subsequent damage.
- The mounting arm (not supplied) to which the device is attached should have fixing screws of NPT 1 1/2" specified by a Sony dealer. Using an unspecified mounting arm may cause water leakage into this device, and subsequent damage. Be sure to use the specified mounting arm.
- The lens zoom and angle may result in a blurred or inclined image within the range above the horizon of the lens position.
- To prevent the dome cover from damage and stain, do not remove the protecting sheet from the dome cover until the setting is completed.

WARNING

- If installing the camera in high location, such as high wall, entrust the installation to a professional contractor or service personnel.
- The camera should be securely installed on a location strong enough to support the weight of the camera and the mounting arm. Otherwise, the camera and mounting arm may fall and cause serious injury.
- For the fall-prevention of the camera, make sure to use the wire rope.
- If the bolts are attached loosely or loosen, the camera and parts may fall. There may also be a risk of water leakage. Make sure to tighten the bolts and screws so that they will not loosen.
- Check the camera is attached securely, the screws, etc. are not loosened periodically, at the least once a year. Depending on the usage conditions, periodic inspections should be conducted more frequently.

Note

Use the supplied screws to install the unit. Using other screws may cause damage inside the unit.

How to Install E

Before installation

Referring to the installation manual of the mounting arm (not supplied), drill the required holes for the mounting screws and the connection cable. Then install the mount arm in advance. After that, wrap the screw part of the mounting arm in a shield tape (not supplied).

How to install the camera

1 Attach the dome cover to the camera. (a)
Tighten the six screws in the specified order (1 to 6). (b)

Notes
- Remove the drafting tape from the O-ring before attaching the dome cover.
- Be sure to properly place the O-ring in the groove firmly before attaching the dome cover. If the O-ring is not properly and firmly placed, waterproof performance may be compromised.
- The six screws should be tightened to 1.2 N•m.

2 Attach the supplied wire-fixing belt and wire bracket to the mounting arm (not supplied). Then secure the wire-fixing belt and wire bracket to the mounting arm by tightening two nuts.

Note
The two bolts should be tightened to 5.2 N•m.

3 Screw the supplied coupling on the mounting arm.

Note
If the coupling is attached loosely or loosens, the camera may fall. Securely put the coupling around the mounting arm so that it will not loosen.

4 Remove the three bolts from the top part of the camera, and turn the top unit until it stops, then pull it upward to remove it from the camera. Have a 5 mm (7/32 inch) hex wrench ready to loosen the bolts.

5 Attach the top unit to the mounting arm.
Place the locking screws fixed to the top unit in the groove of the coupling and turn the top unit until it stops, in the direction of the arrow.

Note
- Remove the drafting tape from the waterproof seal before attaching the mounting arm.
- Be sure to verify that the locking screws are not loose. If the locking screws are loose, the camera may fall. The locking screws should be tightened to 5.2 N•m.
- Be sure to tighten the waterproof seal properly to the top unit before attaching; otherwise, waterproof performance may be compromised.

6 Attach the two supplied bolts to the screw holes of the coupling and tighten them.

Note
The two bolts should be tightened to 5.2 N•m.

7 Run the supplied harness band through the band-mounting hole (a), tie the cables at 100 mm to 125 mm (4 inches to 5 inches) from the cable head (b).
If the tied position is not appropriate, push the release button of the harness band to loosen, and tie the cables again.

8 Secure the band mount to the harness holder (a), and connect the cables. Push the cables into the top unit (b).
Be sure that all cable connection sides of the top unit are in parallel with the harness holder. (c)

9 Hook the fall-prevention wire of the camera on the hole of the wire bracket.

10 Align the triangular mark of the camera and square mark of the top unit and push the camera into the top unit. Then turn the camera until it stops, in the direction of the arrow.

Note
- Be sure to properly place the O-ring in the groove firmly before attaching the camera. If the O-ring is not properly and firmly placed, waterproof performance may be compromised.
- Be sure that the camera connection terminal of the top unit is in parallel with the harness holder before pushing the camera into the top unit.
- To prevent the cables from getting caught, push the slack part of the cables into the top unit before attaching the camera.

11 Attach the camera to the top unit using the three bolts which were removed in step 4.

Note
The three bolts should be tightened to 5.2 N•m.

12 Separate the provided top sunshade and reattach the separated parts above the camera to return the top sunshade to its original form.

Note
- Run the fall-prevention wire through the top sunshade.
- Securely attach the top sunshade so that the snap hook will not get caught in it.

13 Align the respective triangular marks of the camera and top sunshade and push the top sunshade into the camera. Then turn the sunshade until it stops, in the direction of the arrow.

14 Secure the camera and top sunshade using the screw on the top sunshade.

Note
- Please make sure to attach the top sunshade. The top sunshade prevents the device from overheating in direct sunlight.
- The screw should be tightened to 1.2 N•m.

Removing the camera

1 Remove the one screw that secures the top sunshade to the camera in Step 14 of "How to install the camera" to remove the top sunshade.

2 Remove the three bolts used in Step 11 of "How to install the camera."

3 Turn the top unit to the position where the triangular mark of the camera and the square mark of the top unit align, and pull the camera out downwards.

4 Remove the fall-prevention wire of the camera from the hole of the wire bracket.

Specifications

Network

Protocol	TCP/IP, ARP, ICMP, HTTP, FTP (server/client), SMTP (client), DHCP (client), DNS (client), NTP (client), SNMP (MIB-2), RTP/RTCP

Compression

Video compression format	JPEG/H.264
Audio compression format	G.711/G.726 (40, 32, 24, 16 kbps)
Maximum frame rate	SNC-WR632C: JPEG/H.264: 60 fps (1920 × 1080)
	SNC-WR602C: JPEG/H.264: 60 fps (1280 × 720)

Camera

Camera system	SNC-WR632C: Camera FHD (1080 60P)
	SNC-WR602C: Camera HD (720 60P)
Signal system	NTSC/PAL switching system
Image device	1/2.8 type CMOS
	Effective picture elements
	SNC-WR632C: Approx. 2,140,000
	SNC-WR602C: Approx. 1,370,000
Synchronizing	Internal synchronization
Minimum illumination	SNC-WR632C: 0.4 lx (F1.6/AGC ON/50 IRE (IP))
	SNC-WR602C: 0.2 lx (F1.6/AGC ON/50 IRE (IP))
Horizontal resolution	480 TV (analog video output)
Video S/N	50 dB or more (AGC 0 dB)

Lens

Focal length	SNC-WR632C: f = 30.2 mm to 904.9 mm (35 mm equivalent)
	SNC-WR602C: f = 33.0 mm to 990.0 mm (35 mm equivalent)
Maximum relative aperture	F1.6 (wide), F4.7 (tele)
Minimum object distance	300 mm

Mechanism

Pan	360°, endless rotation
	Maximum speed: 700°/s
Tilt	220° (with auto invert function)
	Maximum speed: 700°/s

Interface

Network port	10BASE-T/100BASE-TX, auto negotiation (RJ-45)
I/O port	Sensor input: × 4, make contact
	Alarm output: × 2, 24 V AC/DC, 1 A
	(mechanical relay outputs electrically isolated from the camera)
Video output	VIDEO OUT: BNC, 1.0 Vp-p,
	75 ohms, unbalanced, sync negative
SD card slot	
Microphone input	Minijack (monaural)
	Plug-in-power supported (rated voltage: 2.5 V DC)
	Recommended load impedance 2.2 kohms
	* A selector menu allows switching between microphone input and line input
Line input	Minijack (monaural)
	Recommended load impedance 10 kohms
Line output	Minijack (monaural), Maximum output level: 1 Vrms
Serial communication	RS485/RS422

Others

Power supply	HPoE+ 4 line power-supply
	24 V AC ± 10%, 50 Hz/60 Hz
Power consumption	Max. 80 W
Operation temperature	24 V AC: –40 °C to +50 °C (–40 °F to +122 °F)
	HPoE+: –30 °C to +50 °C (–22 °F to +122 °F)
Activation temperature	24 V AC: –40 °C to +50 °C (–40 °F to +122 °F)
	HPoE+: –30 °C to +50 °C (–22 °F to +122 °F)
Storage temperature	–20 °C to +60 °C (–4 °F to +140 °F)
Operating humidity	20% to 80%
Storage humidity	20% to 95%
Dimensions (Diameter/Height) F	ø222 mm × 324.1 mm (ø8 3/4 inches × 12 7/8 inches) (Not including the projecting parts)
Mass	Approx. 4.1 kg (9 lb 0.6 oz)
Supplied accessories	Dome cover (1), Top sunshade (1), Coupling (1), Wire-fixing belt (1), Wire bracket (1), Bolts (2), Power supply connector 3-pin (1), I/O harness 14-pin (1), Monitor cable (1), Harness band (1), Band mount (1), Installation manual (1 set), CD-ROM (supplied programs) (1)

Optional accessories

Dome Cover Smoked	YT-LDR632S

Design and specifications are subject to change without notice.

Français

Installation

Remarques

- Veillez à ce que le câble d'alimentation, les câbles de raccordement ou les connecteurs n'entrent pas en contact avec l'eau ; de l'eau risquerait de pénétrer à l'intérieur de la caméra, ce qui pourrait provoquer de graves dommages.
- Le bras de fixation (non fourni) auquel la caméra est fixée doit disposer de vis NPT 1 1/2" spécifiées par un revendeur Sony. Si vous utilisez un bras de fixation non spécifié, de l'eau risque de pénétrer à l'intérieur de la caméra, ce qui pourrait provoquer de graves dommages. Veillez à utiliser le bras de fixation spécifié.
- Si le zoom et l'angle sont situés au-dessus de l'horizon de la position de l'objectif, une image floue ou inclinée peut se produire.
- Pour éviter d'endommager et de salir le couvercle du dôme, ne retirez pas la feuille de protection qui le recouvre tant que l'installation n'est pas terminée.

AVERTISSEMENT

- Si vous installez la caméra en hauteur, notamment sur un mur élevé, confiez l'installation à un professionnel ou à un technicien qualifié.
- La caméra doit être installée sur un support suffisamment solide pour supporter le poids de la caméra et du bras de fixation. Dans le cas contraire, la caméra et le bras de fixation risquent de tomber et vous pourriez vous blesser ou blesser d'autres personnes.
- Pour éviter que la caméra ne tombe, utilisez le câble métallique fourni.
- Si les boulons ne sont pas correctement serrés, la caméra et les pièces risquent de se détacher et de tomber. Il est également possible que de l'eau pénètre dans la caméra. Veillez à serrer correctement les boulons et les vis.
- Vérifiez au moins une fois par an que la caméra est correctement fixée et que les vis et les boulons ne sont pas desserrés. Selon les conditions d'utilisation, augmentez la fréquence de ces inspections périodiques.

Remarque

Utilisez les vis fournies pour installer la caméra. L'utilisation d'autres vis risque de provoquer des dommages internes.

Méthode d'installation E

Avant l'installation

Reportez-vous au manuel d'installation du bras de fixation (non fourni) pour percer les trous requis en vue d'installer les vis de fixation et le câble de raccordement. Installez ensuite le bras de fixation à l'avance. Enroulez ensuite de ruban isolant la partie vissée du bras de fixation (non fourni).

Comment installer la caméra

1 Fixez le couvercle du dôme à la caméra. (a)
Serrez les six vis dans l'ordre indiqué (1 à 6). (b)

Remarques
- Retirez la bande adhésive du joint torique avant de fixer le couvercle du dôme.
- Placez correctement le joint torique dans la rainure prévue à cet effet avant de fixer le couvercle du dôme. Si le joint torique n'est pas correctement et fermement installé, l'étanchéité risque d'être compromise.
- Vous devez serrer les six vis à un couple de 1,2 N•m.

2 Installez le collier de serrage et le support de câble fournis au bras de fixation (non fourni). Fixez alors le collier de serrage et le support de câble au bras de fixation en serrant les deux écrous.

Remarque
Vous devez serrer les deux boulons à un couple de 5,2 N•m.

3 Vissez le manchon fourni au bras de fixation.

Remarque
Si le manchon n'est pas correctement fixé ou est lâche, la caméra risque de tomber. Vissez correctement le manchon au bras de fixation de façon à ce qu'il soit solidement fixé.

4 Retirez les trois boulons de la partie supérieure de la caméra, faites pivoter l'unité supérieure jusqu'en butée, puis tirez-la vers le haut pour l'extraire de la caméra.
Munissez-vous d'une clé hexagonale de 5 mm (7/32 pouce) pour desserrer les boulons.

5 Installez l'unité supérieure sur le bras de fixation.
Insérez les vis de blocage fixées à l'unité supérieure dans la rainure du manchon prévue à cet effet et faites pivoter l'unité supérieure jusqu'en butée dans le sens de la flèche.

Remarques
- Retirez la bande adhésive du joint d'étanchéité avant de monter le bras de fixation.
- Vérifiez que les vis de blocage sont correctement fixées. La caméra risque de tomber si elles sont desserrées. Vous devez serrer les vis de blocage à un couple de 5,2 N•m.
- Veillez à serrer correctement le joint d'étanchéité sur l'unité supérieure avant le montage ; dans le cas contraire, vous risquez de compromettre l'étanchéité de la caméra.

6 Insérez les deux boulons fournis dans les deux trous de vis du manchon, puis serrez-les.

Remarque
Vous devez serrer les deux boulons à un couple de 5,2 N•m.

7 Faites passer la bride de fixation fournie dans l'orifice du support pour faisceau de câbles (a), puis attachez les câbles de 100 mm à 125 mm (4 pouces à 5 pouces) de l'extrémité du câble (b).
Si la position d'attache n'est pas appropriée, appuyez sur l'ergot de dégagement de la bride de fixation pour la desserrer, puis rattachez les câbles.

8 Fixez le porte-bride à l'embase du faisceau de câbles (a), puis connectez les câbles.
Poussez les câbles dans l'unité supérieure (b).
Vérifiez que toutes les extrémités de connexion des câbles de l'unité supérieure sont parallèles à l'embase du faisceau de câbles. (c)

9 Accrochez le câble métallique antichute de la caméra via l'orifice situé sur le support de câble.

10 Alignez le repère triangulaire de la caméra sur le repère carré de l'unité supérieure, puis poussez la caméra dans l'unité supérieure. Faites alors pivoter la caméra jusqu'en butée dans le sens de la flèche.

Remarques
- Veillez à placer correctement le joint torique dans la rainure prévue à cet effet avant de fixer la caméra. Si le joint torique n'est pas correctement et fermement installé, l'étanchéité risque d'être compromise.
- Vérifiez que la borne de raccordement de la caméra située sur l'unité supérieure est parallèle à l'embase du faisceau de câbles avant d'insérer la caméra dans l'unité supérieure.
- Pour éviter de coincer les câbles, insérez la partie lâche des câbles dans l'unité supérieure avant de fixer la caméra.

11 Fixez la caméra à l'unité supérieure à l'aide des trois boulons que vous avez retirés à l'étape 4.

Remarque
Vous devez serrer les trois boulons à un couple de 5,2 N•m.

12 Séparez le pare-soleil supérieur fourni et fixez à nouveau les deux pièces séparées au-dessus de la caméra pour que le pare-soleil retrouve sa forme originale.

Remarques
- Faites passer le câble antichute dans le pare-soleil supérieur.
- Fixez correctement le pare-soleil supérieur de façon à ne pas coincer le mousqueton dedans.

13 Alignez les repères triangulaires respectifs de la caméra et du pare-soleil supérieur, puis poussez ce dernier dans la caméra. Faites alors pivoter le pare-soleil jusqu'en butée dans le sens de la flèche.

14 Fixez la caméra et le pare-soleil supérieur à l'aide de la vis située sur le pare-soleil supérieur.

Remarques
- Veillez à fixer le pare-soleil supérieur. Le pare-soleil supérieur évite toute surchauffe de la caméra lorsque celle-ci est exposée aux rayons directs du soleil.
- Vous devez serrer la vis à un couple de 1,2 N•m.

Retrait de la caméra

1 Retirez la vis qui fixe le pare-soleil supérieur à la caméra à l'étape 14 de la section « Installation de la caméra » pour retirer le pare-soleil supérieur.

2 Retirez les trois boulons utilisés à l'étape 11 de la section « Installation de la caméra ».

3 Faites pivoter l'unité supérieure de façon à aligner le repère triangulaire de la caméra sur le repère carré de l'unité supérieure, puis retirez la caméra en la tirant vers le bas.

4 Retirez le câble métallique antichute de la caméra de l'orifice situé sur le support de câble.

Spécifications

Réseau

Protocole	TCP/IP, ARP, ICMP, HTTP, FTP (serveur/client), SMTP (client), DHCP (client), DNS (client), NTP (client), SNMP (MIB-2), RTP/RTCP

Compression

Format de compression vidéo	JPEG/H.264
Format de compression audio	G.711/G.726 (40, 32, 24, 16 kbps)
Fréquence d'images maximale	SNC-WR632C: JPEG/H.264: 60 ips (1920 × 1080)
	SNC-WR602C: JPEG/H.264: 60 ips (1280 × 720)

Caméra

Système de la caméra	SNC-WR632C: Caméra FHD (1080 60P)
	SNC-WR602C: Caméra HD (720 60P)
Système de signal	Système de commutation NTSC/PAL
Dispositif d'image	CMOS de type 1/2,8
	Éléments d'image effectifs
	SNC-WR632C: Environ 2 140 000
	SNC-WR602C: Environ 1 370 000
Synchronisation	Synchronisation interne
Éclairage minimal	SNC-WR632C: 0,4 lx (F1,6/AGC ON/50 IRE (IP))
	SNC-WR602C: 0,2 lx (F1,6/AGC ON/50 IRE (IP))
Résolution horizontale	480 lignes TV (sortie vidéo analogique)
Rapport S/B vidéo	50 dB ou plus (AGC 0 dB)

Objectif

Distance focale	SNC-WR632C: f = 30,2 mm à 904,9 mm (équivalent à 35 mm)
	SNC-WR602C: f = 33,0 mm à 990,0 mm (équivalent à 35 mm)
Ouverture relative maximale	F1,6 (grand angle), F4,7 (téléobjectif)
Distance minimale du sujet	300 mm

Mécanisme

Panoramique	360°, rotation infinie
	Vitesse maximale : 700°/s
Inclinaison	220° (avec fonction d'inversion automatique)
	Vitesse maximale : 700°/s

Interface

Port réseau	10BASE-T/100BASE-TX, négociation auto (RJ-45)
Port I/O	Entrée de capteur : × 4, contact de fermeture
	Sortie d'alarme : × 2, 24 V c.a./c.c., 1 A
	(sorties de relais mécanique électriquement isolées de la caméra)
Sortie vidéo	VIDEO OUT : BNC, 1,0 Vc-c,
	75 ohms, asymétrique, sync. négative
Logement pour carte SD	
Entrée de micro	Mini-prise (mono)
	Autoalimentée (tension nominale : 2,5 V c.c.)
	Impédance de charge recommandée : 2,2 kΩ
	* Un menu de sélection permet de commuter l'entrée de microphone et l'entrée de ligne
Entrée de ligne	Mini-prise (mono)
	Impédance de charge recommandée : 10 kΩ
Sortie de ligne	Mini-prise (mono), niveau de sortie maximal : 1 Vrms
Communication série	RS485/RS422

Autres informations

Alimentation	Alimentation électrique HPoE+ 4 lignes
	24 V c.a. ± 10 %, 50 Hz/60 Hz
Consommation	Max. 80 W
Température de fonctionnement	
	24 V c.a. : –40 °C à +50 °C (–40 °F à +122 °F)
	HPoE+ : –30 °C à +50 °C (–22 °F à +122 °F)
Température d'activation	24 V c.a. : –40 °C à +50 °C (–40 °F à +122 °F)
	HPoE+ : –30 °C à +50 °C (–22 °F à +122 °F)
Température de stockage	–20 °C à +60 °C (–4 °F à 140 °F)
Humidité de fonctionnement	20 % à 80 %
Humidité de stockage	20 % à 95 %
Dimensions (diamètre/hauteur) F	
	ø 222 mm × 324,1 mm (ø 8 3/4 pouces × 12 7/8 pouces) (parties saillantes non incluses)
Poids	Environ 4,1 kg (9 lb 0,6 oz)
Accessoires fournis	Couvercle du dôme (1), Pare-soleil supérieur (1), Manchon (1), Collier de serrage (1), Support de câble (1), Boulons (2), Connecteur d'alimentation à 3 broches (1), Faisceau de câbles I/O 14 broches (1), Câble de moniteur (1), Bride de fixation (1), Porte-bride (1), Manuel d'installation (1 exemplaire) CD-ROM (programmes fournis) (1)

Accessoires en option

Couvercle du dôme (teinté)	YT-LDR632S

La conception et les spécifications sont susceptibles d'être modifiées sans préavis.

Español

Instalación

Notas

- No deje que el agua entre en contacto con el cable de alimentación, los cables de conexión o los conectores, ya que el agua podría filtrarse al dispositivo y provocar averías.
- El brazo de montaje (no suministrado) al que se conecta el dispositivo debe tener tornillos de fijación NPT de 1 1/2" especificados por un distribuidor Sony. Si se utiliza un brazo de montaje no especificado, podrían producirse fugas de agua en el dispositivo y, por consiguiente, averiarse. Es muy importante utilizar el brazo de montaje especificado.
- El zoom y el ángulo del objetivo pueden generar imágenes borrosas o inclinadas en la zona por encima del horizonte de la posición del objetivo.
- Para evitar que la cubierta tipo cúpula se estropee y se oxide, no retire la película protectora de la cubierta tipo cúpula hasta que no haya finalizado la instalación.

ADVERTENCIA

- Si instala la cámara en un lugar elevado, por ejemplo, un muro muy alto, encargue la instalación a un profesional o proveedor de servicios.
- La cámara debe instalarse correctamente en un lugar lo suficientemente resistente como para soportar el peso de la cámara y el del brazo de montaje. De lo contrario, es posible que la cámara y el brazo de montaje se caigan y provoquen lesiones graves.
- Para evitar que la cámara se caiga accidentalmente, no olvide utilizar la cinta metálica.
- Si los pernos no se aprietan lo suficiente o se terminan aflojando, la cámara y las piezas pueden caerse. También existe el riesgo de fugas de agua. Es muy importante apretar bien los pernos y los tornillos para que no se aflojen.
- Compruebe que la cámara está bien fijada y que los tornillos, etc. no se han aflojado periódicamente, al menos una vez al año. En función de las condiciones de uso, se deberán llevar a cabo inspecciones periódicas con mayor frecuencia.

Nota

Utilice los tornillos suministrados para instalar la unidad. Si utiliza otros tornillos, el interior de la unidad podría sufrir daños.

Instalación E

Antes de la instalación

Con el manual de instalación del brazo de montaje (no suministrado) como referencia, perfore los orificios necesarios para los tornillos de montaje y el cable de conexión. Seguidamente, instale primero el brazo de montaje. Después, envuelva la pieza del tornillo del brazo de montaje con cinta aislante (no suministrada).

Cómo instalar la cámara

1 Fije la cubierta tipo cúpula a la cámara. (a)
Apriete los seis tornillos en el orden indicado (1 al 6). (b)

Notas
- Retire la cinta de protección de la junta tórica antes de colocar la cubierta tipo cúpula.
- Asegúrese de colocar correctamente la junta tórica en la ranura antes de fijar la cubierta tipo cúpula. Si la junta tórica no se coloca correctamente y con firmeza, podría terminar dejando pasar el agua.
- Los seis tornillos se deben apretar con un par de 1,2 N•m.

2 Coloque el sujetacables suministrado y el soporte del cable en el brazo de montaje (no suministrado). Seguidamente, fije el sujetacables y el soporte del cable al brazo de montaje apretando dos tuercas.

Nota
Los dos pernos se deben apretar con un par de 5,2 N•m.

3 Apriete el dispositivo de acoplamiento suministrado en el brazo de montaje.

Nota
Si el dispositivo de acoplamiento se fija mal o se afloja, la cámara podría caerse. Coloque correctamente el dispositivo de acoplamiento alrededor del brazo de montaje para que no se afloje.

4 Quite los tres pernos de la parte superior de la cámara y gire la unidad superior hasta que se detenga; seguidamente, tire hacia arriba para separarla de la cámara.
Tenga a mano una llave hexagonal de 5 mm (7/32 pulgadas) para aflojar los pernos.

5 Fije la unidad superior al brazo de montaje.
Fije los tornillos de bloqueo en la unidad superior en la ranura del dispositivo de acoplamiento y gire la unidad superior hasta que se detenga en la dirección de la flecha.

Notas
- Retire la cinta de protección de la junta de estanqueidad antes de fijar el brazo de montaje.
- Es muy importante verificar que los tornillos de bloqueo están bien apretados. Si los tornillos de bloqueo están sueltos, la cámara podría caerse. Los tornillos de bloqueo se deben apretar con un par de 5,2 N•m.
- Asegúrese de apretar bien la junta de estanqueidad de la unidad superior antes de colocarla; de lo contrario, podría entrar agua.

6 Fije los dos pernos suministrados en los orificios del dispositivo de acoplamiento y apriételos.

Nota
Los dos pernos se deben apretar con un par de 5,2 N•m.

7 Pase la banda del arnés suministrada a través del orificio del punto de sujeción de la banda (a), ate los cables a una distancia de 100 mm a 125 mm (4 pulgadas a 5 pulgadas) de la punta del cable (b).
Si la posición atada no es adecuada, presione el botón de liberación de la banda del arnés para aflojarla y vuelva a atar los cables.

8 Fije el punto de sujeción de la banda en el anclaje del arnés (a) y conecte los cables.
Introduzca los cables en la unidad superior (b).
Asegúrese de que los extremos de todos los cables de conexión de la unidad superior estén en paralelo al anclaje del arnés. (c)

9 Pase el cable de seguridad de la cámara por el orificio del soporte del cable.

10 Alinee la marca triangular de la cámara y la marca cuadrada de la unidad superior y acople la cámara con la unidad superior. A continuación, gire la cámara hasta que se detenga en la dirección de la flecha.

Notas
- Asegúrese de colocar correctamente la junta tórica en la ranura antes de fijar la cámara. Si la junta tórica no se coloca correctamente y con firmeza, podría terminar dejando pasar el agua.
- Asegúrese de que el terminal de conexión de la cámara de la unidad superior esté en paralelo al anclaje del arnés antes de acoplar la cámara a la unidad superior.
- Para evitar que los cables queden atrapados, introduzca la parte sobrante de los cables dentro de la unidad principal antes de colocar la cámara.

11 Fije la cámara a la unidad superior con los tres pernos que quitó en el paso 4.

Nota
Los tres pernos se deben apretar con un par de 5,2 N•m.

12 Separe la protección superior suministrada y vuelva a fijar las partes separadas encima de la cámara para que la protección superior recupere su forma original.

Notas
- Pase el cable de seguridad a través de la protección superior.
- Fije la protección superior de modo que el gancho de fijación no quede atrapado.

13 Alinee las marcas triangulares correspondientes de la cámara y de la protección superior y encaje la protección superior con la cámara. A continuación, gire la protección hasta que se detenga en la dirección de la flecha.

14 Fije la cámara y la protección superior con el tornillo de la protección superior.

Notas
- Asegúrese de fijar la protección superior. La protección superior evita que el dispositivo se sobrecaliente por la luz solar directa.
- El tornillo se debe apretar con un par de 1,2 N•m.

Extracción de la cámara

1 Quite el tornillo que fija la protección superior a la cámara en el paso 14 de "Cómo instalar la cámara" para quitar la protección superior.

2 Quite los tres pernos utilizados en el paso 11 de "Cómo instalar la cámara".

3 Gire la unidad superior hasta la posición en la que se alinean la marca triangular de la cámara y la marca cuadrada de la unidad superior y, a continuación, tire de la cámara hacia abajo.

4 Quite el cable de seguridad de la cámara del orificio del soporte del cable.

Especificaciones

Red

Protocolo	TCP/IP, ARP, ICMP, HTTP, FTP (servidor/cliente), SMTP (cliente), DHCP (cliente), DNS (cliente), NTP (cliente), SNMP (MIB-2), RTP/RTCP

Compresión

Formato de compresión de vídeo	
	JPEG/H.264
Formato de compresión de audio	
	G.711/G.726 (40, 32, 24, 16 kbps)
Frecuencia de fotogramas máxima	
	SNC-WR632C: JPEG/H.264: 60 fps (1920 × 1080)
	SNC-WR602C: JPEG/H.264: 60 fps (1280 × 720)

Cámara

Sistema de la cámara	SNC-WR632C: Cámara FHD (1080 60P)
	SNC-WR602C: Cámara HD (720 60P)
Sistema de señal	Sistema de conmutación NTSC/PAL
Dispositivo de imagen	CMOS de tipo 1/2,8
	Elementos de imagen efectivos
	SNC-WR632C: Aprox. 2.140.000
	SNC-WR602C: Aprox. 1.370.000
Sincronización	Sincronización interna
Iluminación mínima	SNC-WR632C: 0,4 lx (F1,6/AGC ON/50 IRE (IP))
	SNC-WR602C: 0,2 lx (F1,6/AGC ON/50 IRE (IP))
Resolución horizontal	480 TV (salida de vídeo analógico)
Relación S/R de vídeo	50 dB o más (AGC 0 dB)

Objetivo

Distancia de enfoque	SNC-WR632C: f = 30,2 mm y 904,9 mm (equivalente a 35 mm)
	SNC-WR602C: f = 33,0 mm y 990,0 mm (equivalente a 35 mm)
Apertura relativa máxima	F1,6 (gran angular), F4,7 (teleobjetivo)
Distancia mínima al objeto	300 mm

Mecanismo

Barrido horizontal	360°, rotación sin límite
	Velocidad máxima: 700°/s
Barrido vertical	220° (con función de inversión automática)
	Velocidad máxima: 700°/s

Interfaz

Puerto de red	10BASE-T/100BASE-TX, negociación automática (RJ-45)
Puerto E/S	Entrada de sensor: × 4, hace contacto
	Salida de alarma: × 2, 24 V de CA/CC, 1 A
	(Las salidas del relé mecánico están aisladas eléctricamente de la cámara.)
Salida de vídeo	VIDEO OUT: BNC, 1,0 Vp-p,
	75 ohmios, no equilibrada, sincronización negativa
Ranura para tarjetas SD	
Entrada de micrófono	Minitoma (monoaural)
	Alimentación por enchufe admitida (tensión nominal: 2,5 V de CC)
	Impedancia de carga recomendada de 2,2 kiloohmios
	* Un menú de selección permite alternar entre la entrada de micrófono y la entrada de línea.
Entrada de línea	Minitoma (monoaural)
	Impedancia de carga recomendada de 10 kiloohmios
Salida de línea	Minitoma (monoaural), nivel de salida máximo: 1 Vrms
Comunicación en serie	RS485/RS422

Otros

Suministro de alimentación	Fuente de alimentación HPoE+ de 4 líneas
	24 V de CA ± 10%, 50 Hz/60 Hz
Consumo	Máx. 80 W
Temperatura de funcionamiento	
	24 V de CA: de –40 °C a +50 °C (de –40 °F a +122 °F)
	HPoE+: de –30 °C a +50 °C (de –22 °F a +122 °F)
Temperatura de activación	24 V de CA: de –40 °C a +50 °C (de –40 °F a +122 °F)
	HPoE+: de –30 °C a +50 °C (de –22 °F a +122 °F)
Temperatura de almacenamiento	
	De –20 °C a +60 °C (de –4 °F a +140 °F)
Humedad de funcionamiento	Entre 20% y 80%
Humedad de almacenamiento	
	Entre 20% y 95%
Dimensiones (diámetro/altura) F	
	ø222 mm × 324,1 mm (ø8 3/4 pulgadas × 12 7/8 pulgadas) (sin contar los salientes)
Peso	Aprox. 4,1 kg (9 lb 0,6 oz)
Accesorios suministrados	Cubierta tipo cúpula (1), Protección superior (1), Acoplamiento (1), Sujetacables (1), Soporte del cable (1), Pernos (2), Conector de alimentación de 3 clavijas (1), Arnés E/S de 14 clavijas (1), Cable del monitor (1), Banda del arnés (1), Punto de sujeción de la banda (1), Manual de instalación (1 juego), CD-ROM (programas suministrados) (1)

Accesorios opcionales

Cubierta tipo cúpula ahumada	YT-LDR632S

El diseño y las especificaciones están sujetos a modificaciones sin previo aviso.

http://www.sony.net/

お問い合わせは
「ソニー業務用商品相談窓口のご案内」にある窓口へ

ソニー株式会社　〒108-0075　東京都港区港南1-7-1